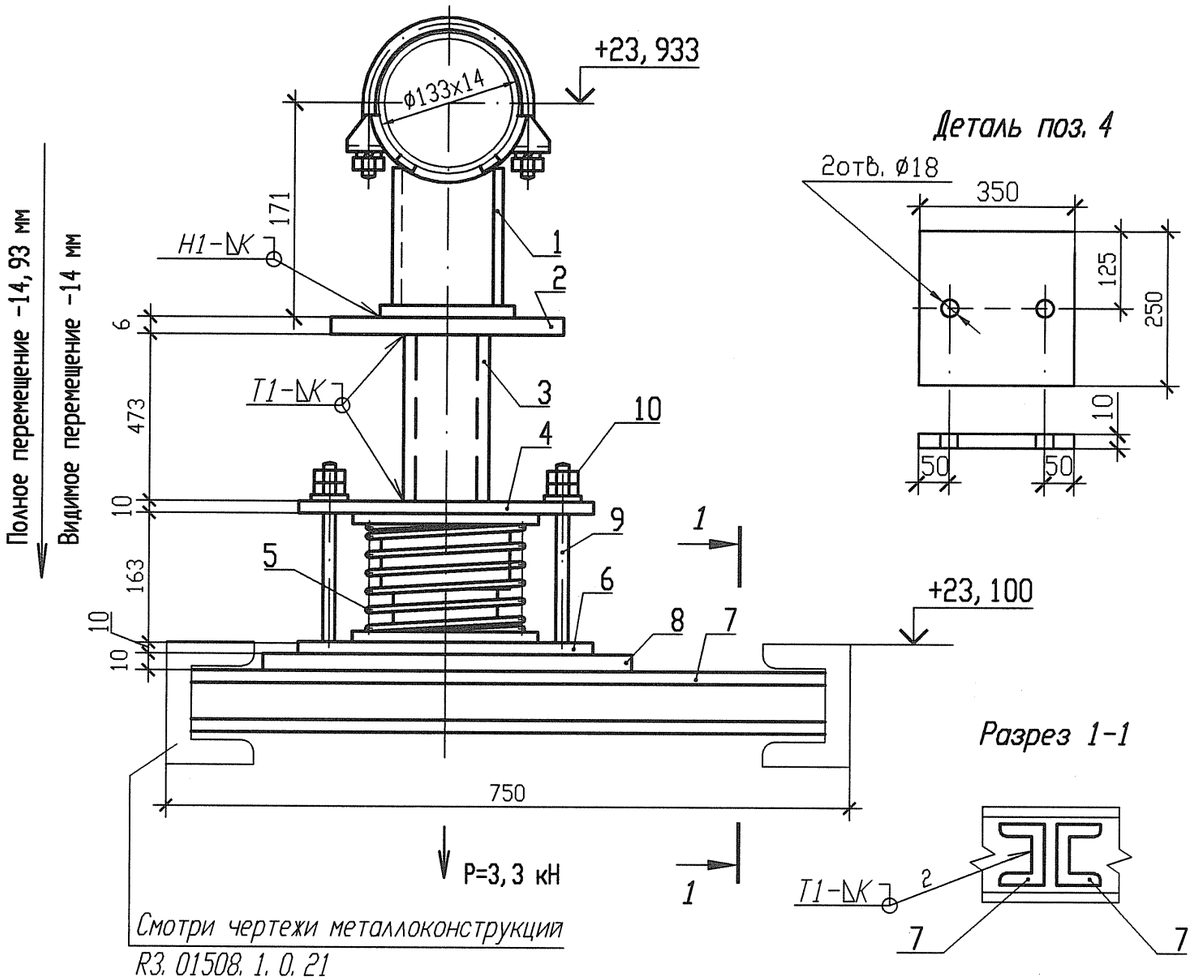

Деталь поз. 4

Разрез 1-1

Спецификация деталей

Поз.	Обозначение	Наименование	Кол.	Материал	Масса, кг ед.	Масса, кг общ.	Приме-чание
1	05 ОСТ 108. 275. 27-80	Опора 133	1	Сборный	7, 908	7, 908	
2	ГОСТ 19903-74	Лист Б-ПН 6х250х200	1	Ст 3 сп 5-св ГОСТ 14637-89	2, 355	2, 355	
3	ГОСТ 8732-78	Труба 108х4 l=473	1	20 ГОСТ 8731-74	4, 85	4, 85	
4	По настоящему чертежу ГОСТ 19903-74	Лист Б-ПН-10х350х250	1	Ст 3 сп 5-св ГОСТ 14637-89	6,8688	6,8688	
5	03 ОСТ 108. 275. 60-80	Блок пружинный опорный	1	Сборный	13, 1893	13, 1893	См. п. п. 6
6	ГОСТ 19903-74	Лист Б-ПН 10х350х250	1	Ст 3 сп 5-св ГОСТ 14637-89	6, 8688	6, 8688	
7	ГОСТ 8240-97	Швеллер 10У l=750	2	Ст 3 пс 2-св ГОСТ 535-2005	6, 4425	12, 885	См. п. п. 9
8	ГОСТ 19903-74	Лист Б-ПН 10х380х350	1	Ст 3 сп 5-св ГОСТ 14637-89	10, 4405	10, 4405	
9	23 ОСТ 108. 632. 08-80	Тяга	2	20-ЗГП-М1-Т0 ГОСТ 1050-88	0, 48	0, 96	См. п. п. 7
10	ГОСТ 5915-70	Гайка 2М16-6Н. 5. 35	4	35 ГОСТ 1050-88	0, 0376	0, 1504	
	ГОСТ 2246-70	Проволока		Св-04Х19Н11М3		-	
	ГОСТ 9467-75	Электроды		УОНИИ 13/45		-	

Итого: 66, 4758

АРХИВНЫЙ ЭКЗЕМПЛЯР

Характеристика пружины

N опоры	табличные данные: Доп. раб. нагрузка Рмах, кН	табличные данные: Прогиб при Рмах λ мах, мм	табличные данные: Высота пружины в св. сост Но, мм	при установке: Высота пружины Нмонт, мм	при установке: Нагрузка на пружину Рмонт, кН	в раб. состоянии: Высота пружины Нраб, мм	в раб. состоянии: Нагрузка на пружину Рраб, кН	в хол. состоянии: Высота пружины Нхол, мм	в хол. состоянии: Нагрузка на пружину Рхол, кН
3ТС10У043	5, 24	70	166	139	2, 0	124	3, 12	138	2, 04

Привязку опоры смотри 3ТС10Z13.
Сварку производить по ГОСТ 5264-80.
Отметка трубопровода подлежит уточнению в соответствии с уклоном трубопровода.
Р - максимальная нагрузка на опору с учетом сейсмических воздействий.
Катет шва (К) принять по наименьшей толщине свариваемых деталей.
Тягу шарнирную из блока пружинного убрать.
Деталь поз. 9 обрезать с нерезьбовой стороны до размера, указанного на чертеже.
После монтажа опоры гайки удалить.
Длину детали 7 уточнить на монтаже.
Изготовить один комплект.

Изм.	Кол. уч.	Лист	N док.	Подпись	Дата
Инж. 2к.		Сидоренко			17.05
Пров. инж. 2к.		Случевская			17.05
Пров. вед. инж.		Махотина			17.05
Нач. гр.		Жубрев			17.05
Н. контр.		Краснояров			24.05

Инв. N подл. | Подп. и дата | Взам. инв. N
R3 03733. 1. 0. 13

Инв. N подл. R3. 03733. 1. 0. 13
Лист 164

R3. TC10. 3012. 013. 01. 00. 041

Ростовская АЭС Блок 3

Реакторное отделение
Герметичная часть
Трубопроводы байпасной очистки воды I контура Рр больше 2. 2 МПа

Стадия	Лист	Листов
Р	1	1

Опора пружинная
3ТС10У043

ОАО "НИАЭП" 2012

Формат А3

Формат А3